Tolva giratoria de 6 toneladas con cabina

DIMENSIONES Y ESPECIFICACIONES TÉCNICAS - MACH2462

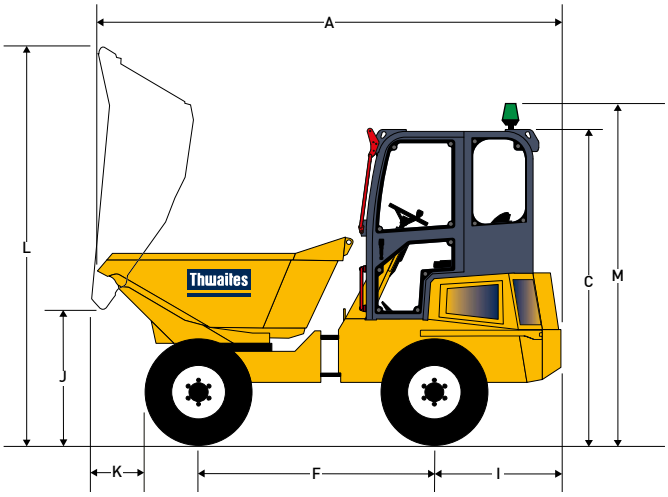

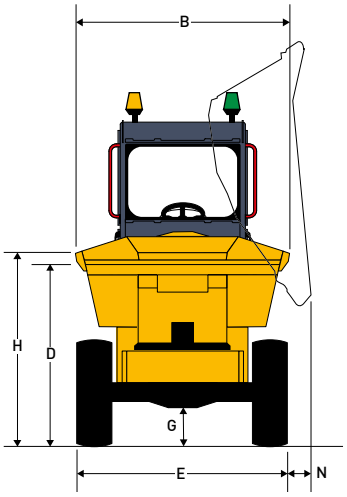

(mm)

A	4815
B	2280
C	3050
D	1670
E	2240
F	2480
G	370
H	1850
I	1235
J	1100
K	550
L	3694
M	3450
N	100

Peso	Vacío	4750 kg
	Transporte	4626 kg
Capacidades	Carga segura máx.	6000 kg
	Apilada	3150 litros
	Amontonada	2550 litros
	Agua	1650 litros

Motor

- Motor Yanmar 4TNV98CT 3,3 L, refrigerado por agua, 4 cilindros, turbodiésel con inyección de combustible y filtro de partículas diésel de postratamiento
- Potencia 53,7 kW / 72 CV a 2100 rpm
- Par 295 Nm (299 lbf ft)

Niveles de ruido

- Para el operador 84 LpA / Transmisión por el aire 101 LwA

Transmisión

- Hidrostática con velocidad alta/baja, palanca de control direccional incorporada en la columna y función de avance lento

Velocidades	Marcha adelante y atrás	
	1	6,1 km/h
	2	25 km/h
Llantas	405/70 - 20	
	Índice Carga/Velocidad - 142 A8	

Frenos y ejes

- Discos sumergidos en aceite de varias placas completamente cerrados montados en el eje trasero y ajuste de desgaste automático
- Freno de estacionamiento manual (SAHR)

Chasis Kinglink

- Fabricado a partir de una placa de acero doblada, con Kinglink de tres puntos, que proporciona articulación y oscilación para mejorar la estabilidad, la tracción y la seguridad en la zona de trabajo.

Volquete

- Funcionamiento hidráulico, placa de base de acero de 8 mm
- Morro y laterales del volquete reforzados con secciones cuadradas
- El volquete giratorio permite una rotación de 180°

Asiento y controles

- Asiento de suspensión ajustable con cinturón de seguridad que ofrece gran visibilidad
- Pantalla de operario transparente que incluye todas las luces de advertencia

Acceso para mantenimiento

- La tapa del motor bloqueable permite acceder al motor
- Cubiertas laterales bloqueables sin llave para puntos de servicio en nivel de suelo

Instalación eléctrica

- Fusibles y relés alojados en un cuadro de distribución de potencia central
- El mazo de cables principal está completamente protegido por un conducto sólido e incorpora el puerto de diagnóstico del motor

Dirección y sistema hidráulico

- Dirección asistida hidráulica
- Filtración de línea de retorno para todos los servicios
- Punto de ensayo hidráulico incorporado de serie

Capacidades de depósitos	Combustible	72 litros
	Hidráulico	50 litros
Radio de giro	16,6 m	

Equipo estándar

- Luces LED de carretera completas que incluyen DRL (luces de marcha diurna)
- Monitor de panel de instrumentos y cámara
- Luces LED giratorias
- Protector de ventilador
- Alarma de marcha atrás
- Aire acondicionado
- Protector de pantalla

Equipo opcional

- Luces de trabajo ajustables
- Asiento con suspensión neumática
- Sistema de limpiaparabrisas trasero
- Indicador de tuercas de las ruedas
- Velocímetro GPS
- Toma USB

Thwaites Ltd. Leamington Spa,
Warwickshire, CV32 7NQ. Inglaterra
Tel. +44 (0)1926 422471
www.thwaitesdumpers.co.uk

Las imágenes son representativas, pero las especificaciones o equipamientos concretos pueden variar en función del país.
Nos reservamos el derecho de modificar cualquier especificación sin previo aviso. **02/2024**